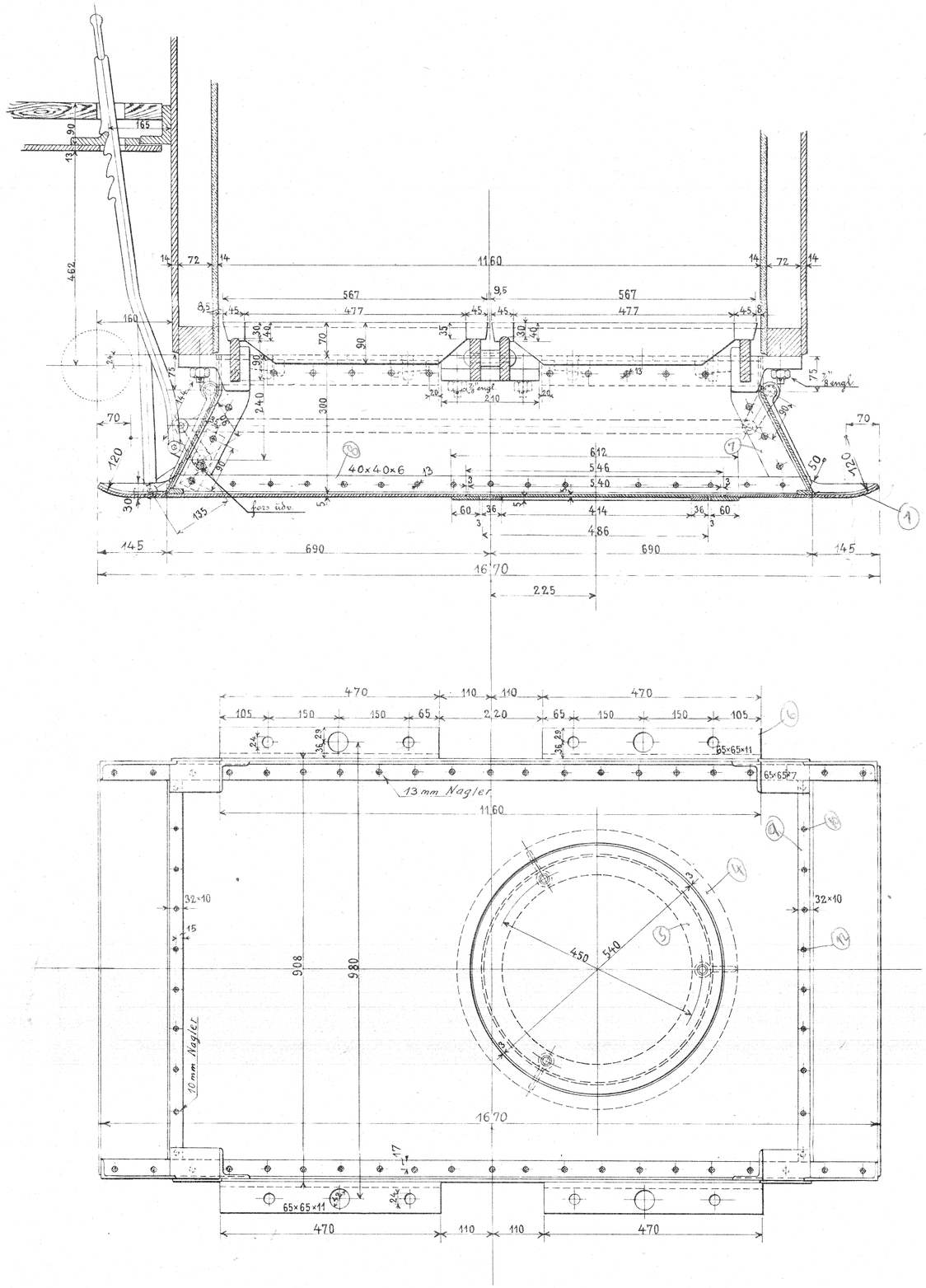

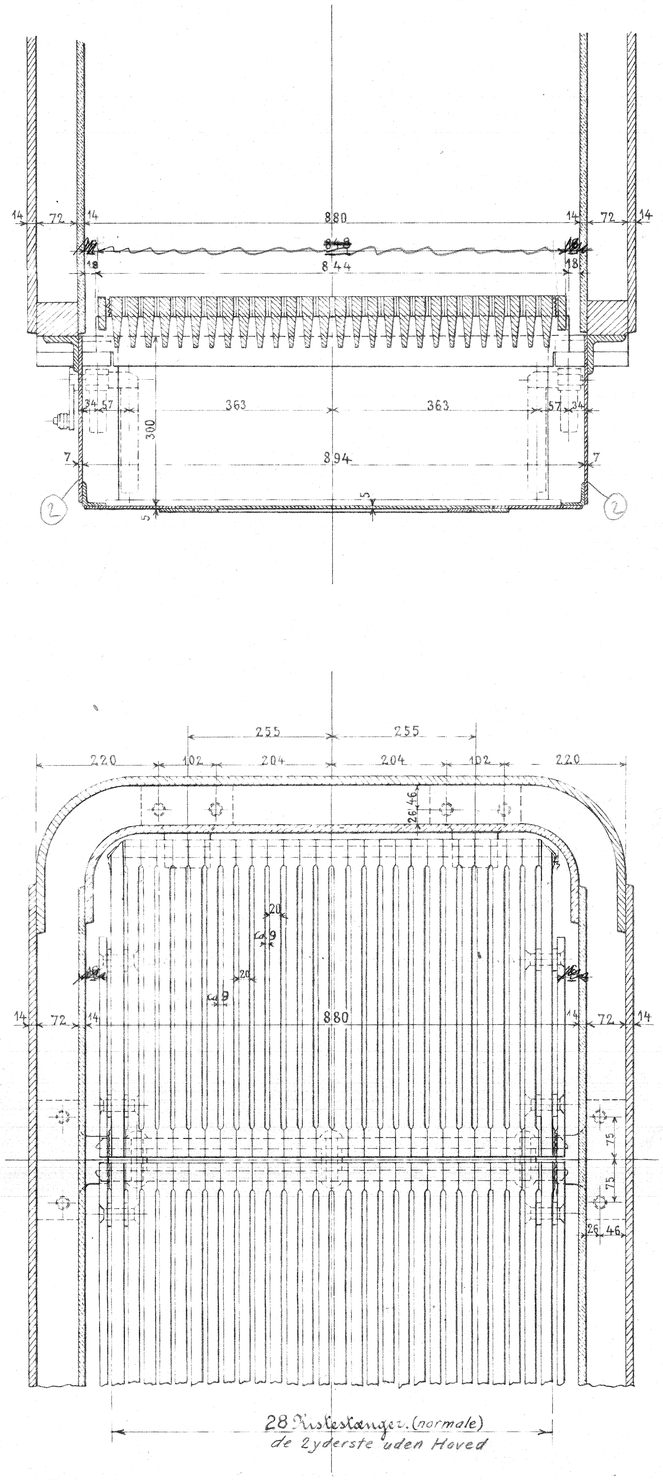

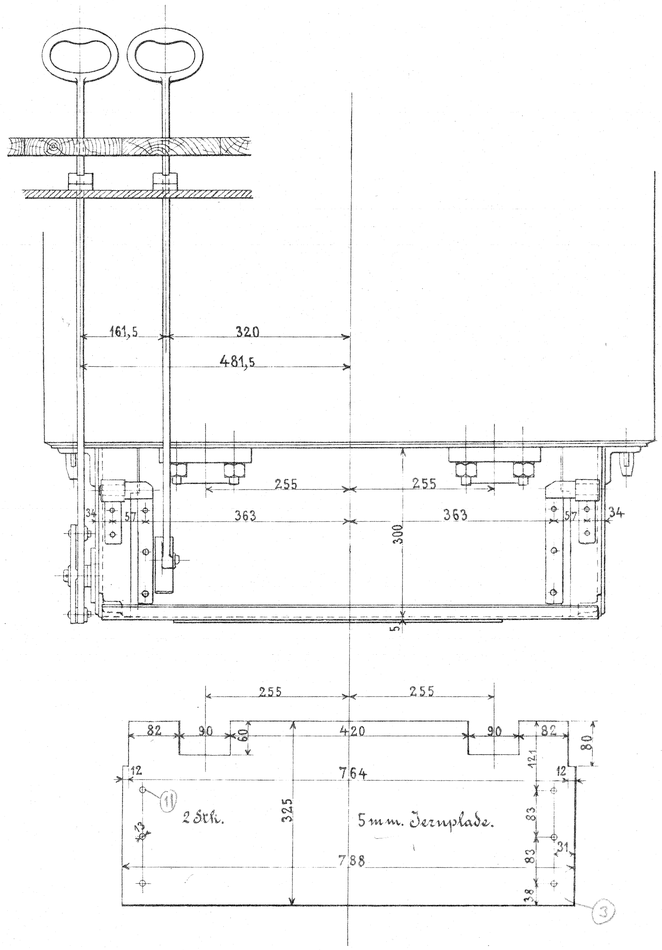

1/5 sand Størrelse.

Forandringer.	Dato	Mærke
Siderist forandret	17/10 33	V.S.
Bevægelige Spildebakker bortfalder	23/8 34	V.S.
Sideristen forandret	29/11 35	V.S.

Danske Statsbaner – Maskinafdelingen.

Askekasse og Kist

til

Loko: Litra F_{II}.

№ – 475.

København. November 1901.

Maskinchefen.

den 21/2 1921

Rev. d. 21/6.02.
P. Kucke
A. Petersen
Arkiv 25/8.34.

F_{II}. 7 b.